PARTS LIST

AS-22A

510661

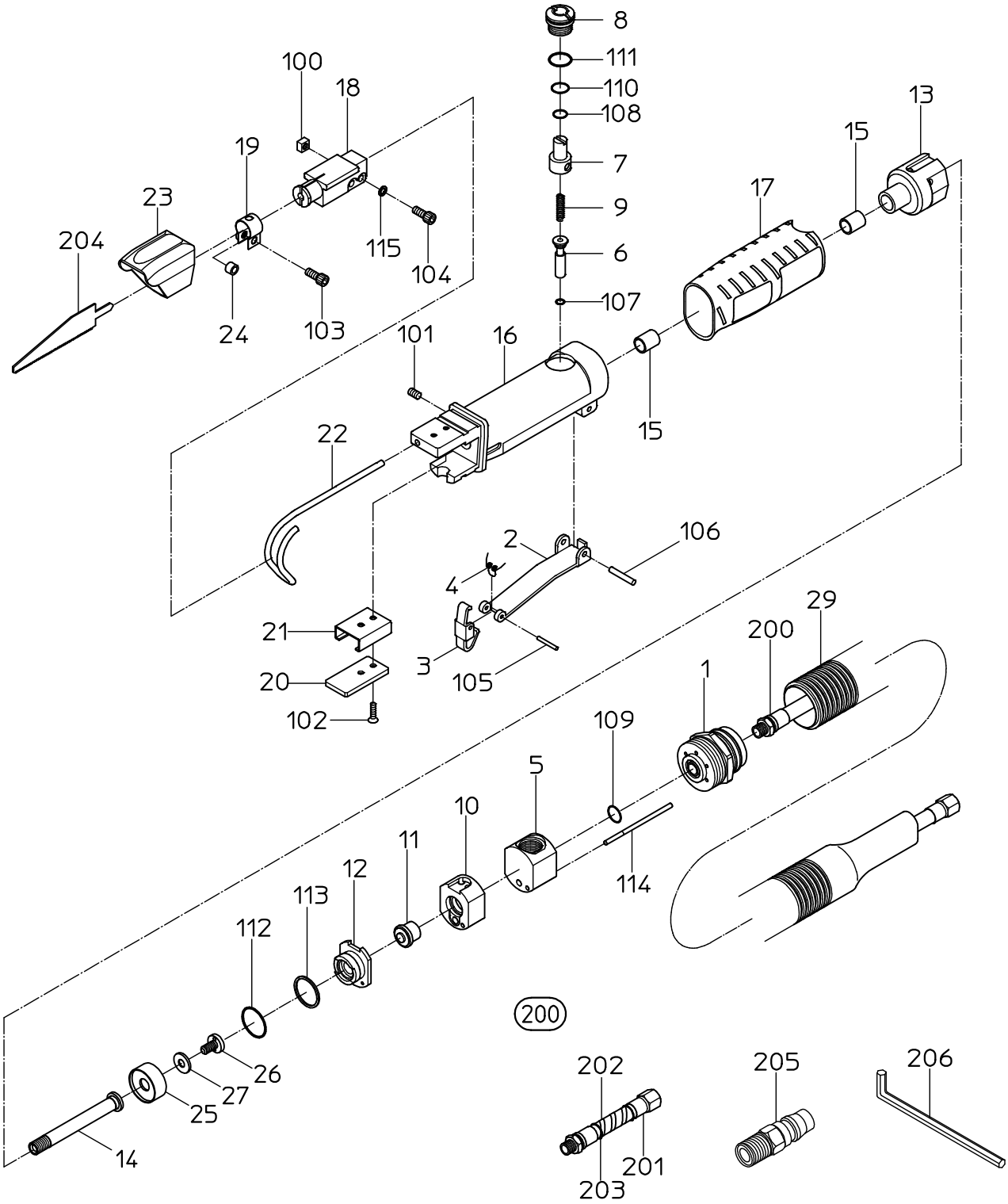

日本ニューマチック工業株式会社

NIPPON PNEUMATIC MFG. CO., LTD.